Typ 4 - digitale Steuerung

Elektronische Beheizung für Radiatoren

Typ 4 ist ein elektronisch ferngesteuerter Thermostat für elektrisch betriebene Radiatoren basierende auf der Übertragung der Wärmeflüssigkeit.

Typ 4 kontrolliert die Raumtemperatur anhand eines externen Raumtemperaturfühlers.

Im Gegensatz zu Typ 5 erfolgt die Steuerung des Heizelements anhand der beigefügten Fernbedienung.

Durch die symmetrische Gestaltung des Heizstabelements ermöglicht es Ihnen sowohl die rechte, als auch die linke Seite zu koppeln. Das Gerät ist mit einer geeigneten Fernbedienung ausgestattet, die für die Einstellung eines Wochenprogrammes notwendig ist. Jeder Tag der Woche kann somit konfiguriert werden. Die Fernbedienung kann anhand der mitgelieferten Klammer an einer Wand oder dem Handtuchwärmer befestigt werden.





Sie erhalten den Typ 4 in 300 Watt, 600 Watt und 900 Watt. Das Heizstabelement ist in den Farben weiß und chrom möglich und kann auch im Mischbetrieb angewandt werden.

ACHTUNG: die Fernbedienung und die Steuerung kommunizieren über Infrarot, d.h. dass eine direkte Verbindung vorhanden sein muss.

Betriebsmodi:

Komfort-, Nacht-, Antifrost-, Chrono-, Boost-, ECO-, offenes-Fenster-Erkennungs -, Fil-Pilot-, Tastensperre Modus

Farbauswahl:

- weiß
- chrom

Typ 4 ist ein zertfiziertes Produkt: CE

Typ 4 ist für folgende Standards kompatibel:

-Eco-design Directive for Energy-using Products, 2005/32/EC (<0,5W).
-EN 60335-1:2012+A11:2014
-EN 60335-2-43:2003+A1:2006+A2:2008
-EN 61000-3-2:2014 -EN61000-3-3:2013 -EN 62233:2008
-EN 55014-1:2006+A1:2009+A2:2011 -EN 55014-2:1997+A1:2001+A2:2008

Typ 4 - digitale Steuerung

elektronische Beheizung für Radiatoren

Technische Eigenschaften der Steuerung:

Produkt	Typ 4 - digitale Steuerung (elektr. Beheizung von Radiatoren
Anwendungsbereich	Bad-, Raum- und Designheizkörper
Isolierungsklasse	Klasse I, Klasse II
Schutzklasse (IPxx)	IP54
maximale Kraft	Siehe Tabelle unten
Versorgungsspannung	230VAC 50Hz
Maße	Siehe Zeichnung unten
Garantie	2 Jahre
Normen/Standards:	-EN 60335-1:2012+A11:2014 -EN 60335-2-30:2009+A11:2012 -EN 60335-2-43:2003+A1:2006+A2:2008 -EN 61000-3-2:2014 -EN61000-3-3:2013 -EN 62233:2008 -EN 55014-1:2006+A1:2009+A2:2011 -EN 55014-2:1997+A1:2001+A2:2008
Prüfzeichen	CE
Gehäuse	ABS+PS-VO
Umwelt-Richtlinien	WEEE, RoHS
Betriebsmodi	Komfort, Nacht, Antifrost, Stand-by, Chrono, Boost 2h, ECO, offenes-Fenster-Erkennung, Tastensperre
Licht-Indikatoren	LED-Modus (rot, grün, gelb) Ein-/Stand-by LED (rot, grün, gelb)
Anschluss ans Stromnetz	3 Kabel (Nullleiter, Erdung, Phase); 2 Kabel (Phase, Nullleiter); 3 Kabel (Phase, Nulleiter, Fil-Pilot); Schweiz, UK, italienischer Stecker; Schukostecker
verfügbare Farben	weiß (RAL9016); chrom

Leistung	**(W)**	**100**	**200**	**250**	**300**	**400**	**500**	**600**	**700**	**750**	**800**	**900**	**1000**
Länge (Heizelement); Klasse II	**(mm)**	350	350	350	350	370	410	465	520	560	600	670	730
Länge (Heizelement); Klasse I	**(mm)**	350	350	370	370	430	450	560	630	700	700	760	830

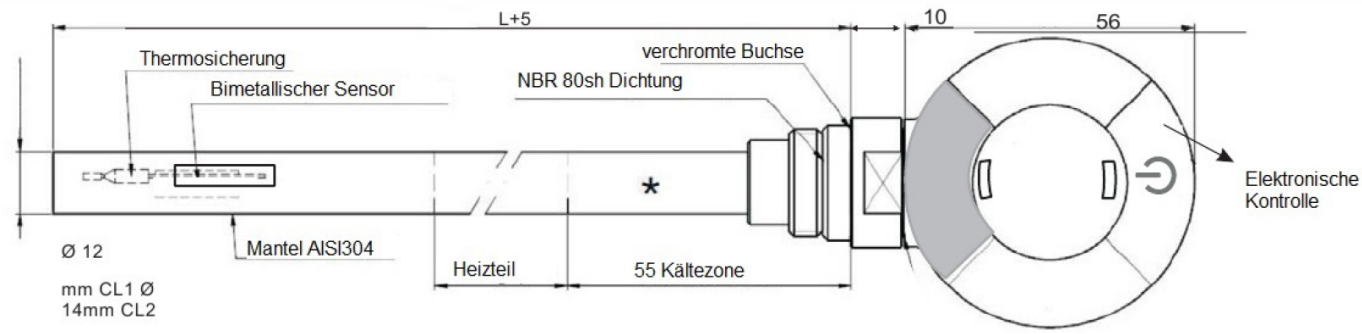

Typ 4 - digitale Steuerung

Elektronische Beheizung für Radiatoren

Technische Eigenschaften der Fernbedienung:

Produkt	Fernbedienung für Typ 4 - Heizelement
Anwendungsbereich	Thermostat des Typ 4 - Heizelements
Farbe	weiß
Anzeige (Display)	LCD
Tastatur	7 Tasten
Temperatur-Auswahl	Digital
Betriebsmodi-Auswahl	Digital
auszuwählende Betriebsmodi und Funktionen	Komfort-, Nacht-, Antifrost-, Stand-by, Chrono -, Boost 2h, ECO -, geöffneter-Fenster-Erkennungs -, Tastensperre
einstellbarer Temperaturbereich	10°C ÷ 32°C - 7°C in Antifreeze mode.
Bereich der Betriebstemperatur	-10°C ÷ +40°C
Batterie	2 x 1,5V - AAA type
Signalübermittlung	Infrarot (2 Übermittler)
Maße	100 x 42 x 27mm(H x L x W)
Verankerung	Wandmontage mittels der mitgelieferten Verankerung möglich
Garantie	2 Jahre

Typ 4 - digitale Steuerung

elektronische Beheizung für Radiatoren

WARNUNG

RISKO EINES STROMSCHLAGES!

Trennen Sie die Stromversorgung bevor Sie mit der Installation beginnen!

Bitte lesen Sie die beiliegende Gebrausanweisung mit Sorgfalt durch bevor Sie das Gerät in Betrieb nehmen.

1) Dieses Gerät ist ausschließlich für den Heizungsgebrauch von Radiatoren vorgesehen.

2) Das Heizelement ist ausschließlich für das Erwärmen der Flüssigkeit im Inneren eines Radiators vorgesehen. Jeder weitere Gebrauch ist nicht zugelassen!

3) Bevor Sie das Gerät verwenden, vergewissern Sie sich, dass die Stromspannungen der Leitungen und des Gerätes übereinstimmen (Siehe technische Spezifikationen).

4) Nur Heizelemente verwenden, welche mit dem dazugehörigen Radiator kompatibel sind.

5) Trennen Sie die Stromversorgung bevor Sie mit der Reinigung oder den Wartungsarbeiten beginnen.

6) Im Falle einer Beschädigung des Stromkabels, schalten Sie das Gerät und versuchen Sie es nicht zu manipulieren. Die beschädigten Stromkabel können lediglich vom Hersteller oder von einem autorisierten Fachpersonal ausgewechselt werden. Bei Nichtbeachtung der oben angeführten Vorschriften kann es zu einem Sicherheitsrisiko kommen. Zudem erlischt die Garantie!

7) Aufbewahrung und Transport des Heizelements ist ausschließlich in der dafür vorgesehenen Verpackung erlaubt.

8) Ein Austausch des Heizelements kann lediglich vom Hersteller des Produkts vorgenommen werden.

9) Kinder unter 8 Jahren und Personen, welche Einschränkungen im physischen-, sensorischen- oder mentalen Bereich aufweisen, dürfen das Gerät nur unter Beobachtung benutzen. Kinder dürfen mit dem Gerät nicht spielen!

10) Die Reinigung und Wartung des Heizelements sollte durch ein autorisiertes Fachpersonal durchgeführt werden. Kinder dürfen dies nicht durchführen!

Typ 4 - digitale Steuerung

elektronische Beheizung für Radiatoren

Gebrauchsanleitung:

ausschließlich durch Fachpersonal

Trennen Sie die Stromversorgung bevor Sie mit der Installation beginnen!
Schützen Sie das Gerät mit einem 30mA RCD Schutzschalter.

1) Befestigen Sie das Heizelement anhand der unten vorgesehenen Gewindeöffnung.
2) Befestigen Sie den elektrischen Widerstand sicher mit einem 22er-Schraubenschlüssel.
3) Die spezielle Hülle sorgt für eine sicher Montage des Heizelements und ermöglicht Ihnen somit eine perfekte Ausrichtung des Heizelementes.
4) Kippen Sie den Heizkörper zur Befüllung wie in Abb. 3 dargestellt ist. ACHTUNG! Lehnen Sie den Radiator nicht auf das Heizelement!
5) Befüllen Sie den Radiator mit der speziellen Flüssigkeit.
6) Richten Sie den Radiator wiederum in eine aufrechte Position. Kontrolle des Standes (Abb. 4).
7) Stellen Sie eine ordnungsgemäße Befestigung des Heizelements am Radiator sicher.
8) Schließen Sie das Gerät am Stromnetz an (obere Öffnung muss offen bleiben!) und heizen Sie.
9) Heizen Sie auf maximaler Stufe und kontrollieren Sie das Level der Flüssigkeit:
   -) durch die thermische Ausdehnung kann Flüssigkeit austreten
   -) Entfernen Sie die ausgetretene Flüssigkeit (Achtung! Verbrennungsgefahr) und halten Sie das Heizelement trocken. Vermeiden Sie, dass das Flüssigkeitslevel überschritten wird.
10) Sobald das Flüssigkeitslevel nicht mehr steigt, warten Sie ca. 5 Min. Stoppen des Heizvorgangs.
11) Falls notwendig, füllen Sie Flüssigkeit nach, bevor der Radiator abkühlt (Überprüfung und ständige Beobachtung der Temperatur der Flüssikeit)
12) Schließen Sie die obere Öffnung mittels des mitgelieferten Gewindestopfen.
13) Montieren Sie den befüllten Heizkörper an der Wand.
14) Verbinden Sie nun das Gerät mit dem Stromnetz. Bei Modellen ohne Stecker, ist es notwendig, einen geeigneten allpoligen Trennschalter zu installieren, um eine vollständige Abschaltung bei der Kategorie 3 Überspannung (das bedeutet einen Schalter mit mindestens 3 mm Abstand zwischen den offenen Kontakten) zu gewähren.

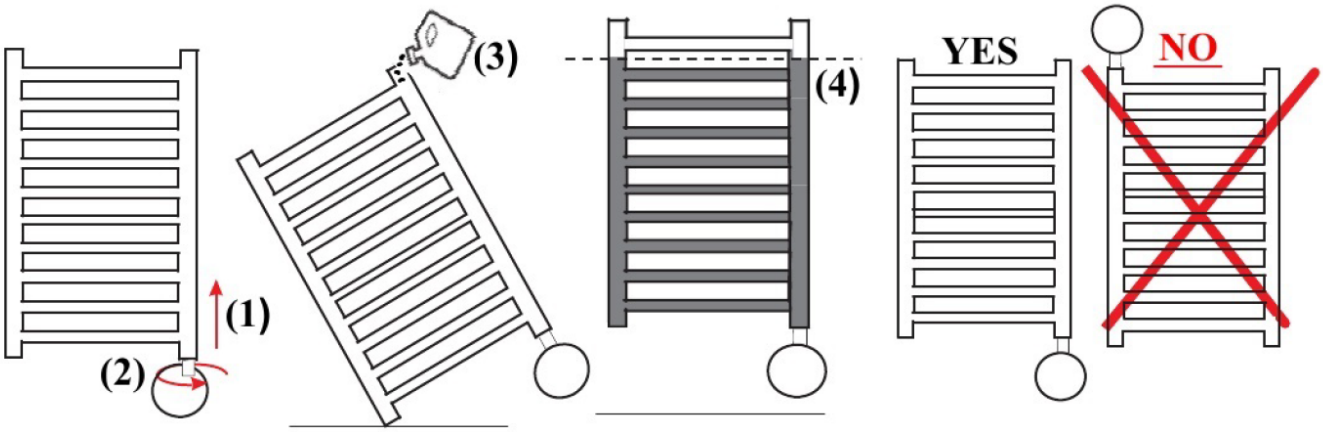

Typ 4 - digitale Steuerung

elektronische Beheizung für Radiatoren

Verbindung an ein Fil-Pilot-System:

(nur für Produktversionen mit "Fil-Pilot")

Beispiel:

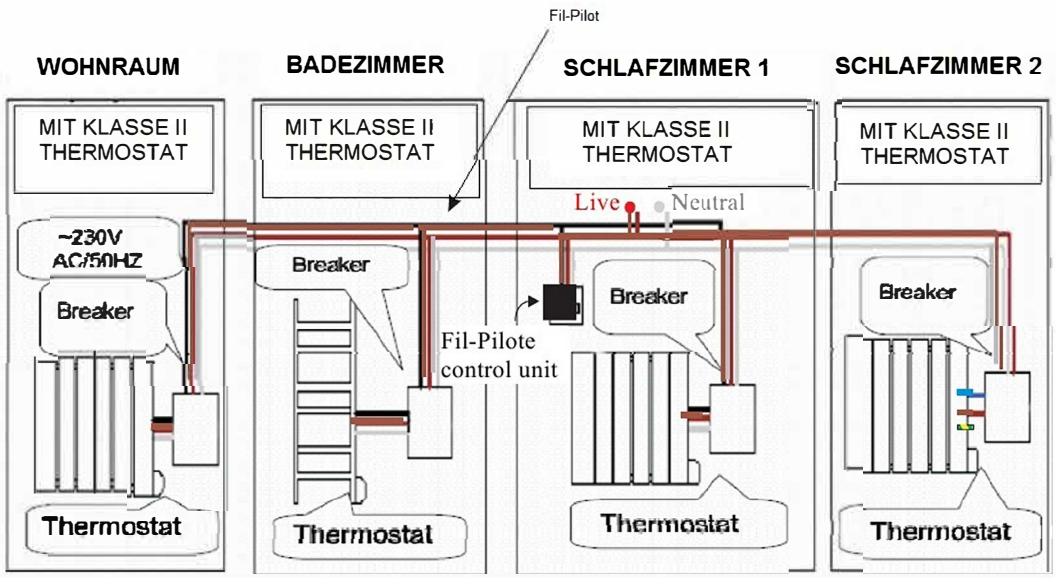

1.) eine Steuereinheit kann die Distanz des "Fil-Pilot"-Systems unterstützen (Klasse II) und die Funktionalität eines Typ 4 steuern. Der braune Draht ist die Phase (L), der graue Draht ist der Nullleiter (N) und der schwarze Draht wird zur Aufnahme des Fil-Pilot-Signals verwendet.

⚠ **Verbinden Sie den schwarzen Draht nicht mit dem Boden!**

2.) eine Typ 4-Steuerung ohne "Fil-Pilot"-Funktionalität (Klasse I) kann nicht aus der Ferne gesteuert werden. Der braune Draht ist die Phase (L), der blaue Draht ist der Nullleiter (N) und der gelb/grüne Draht muss mit der Erdung verbunden werden.

Typ 4 - digitale Steuerung

Elektronische Beheizung von Radiatoren

Benutzerhandbuch

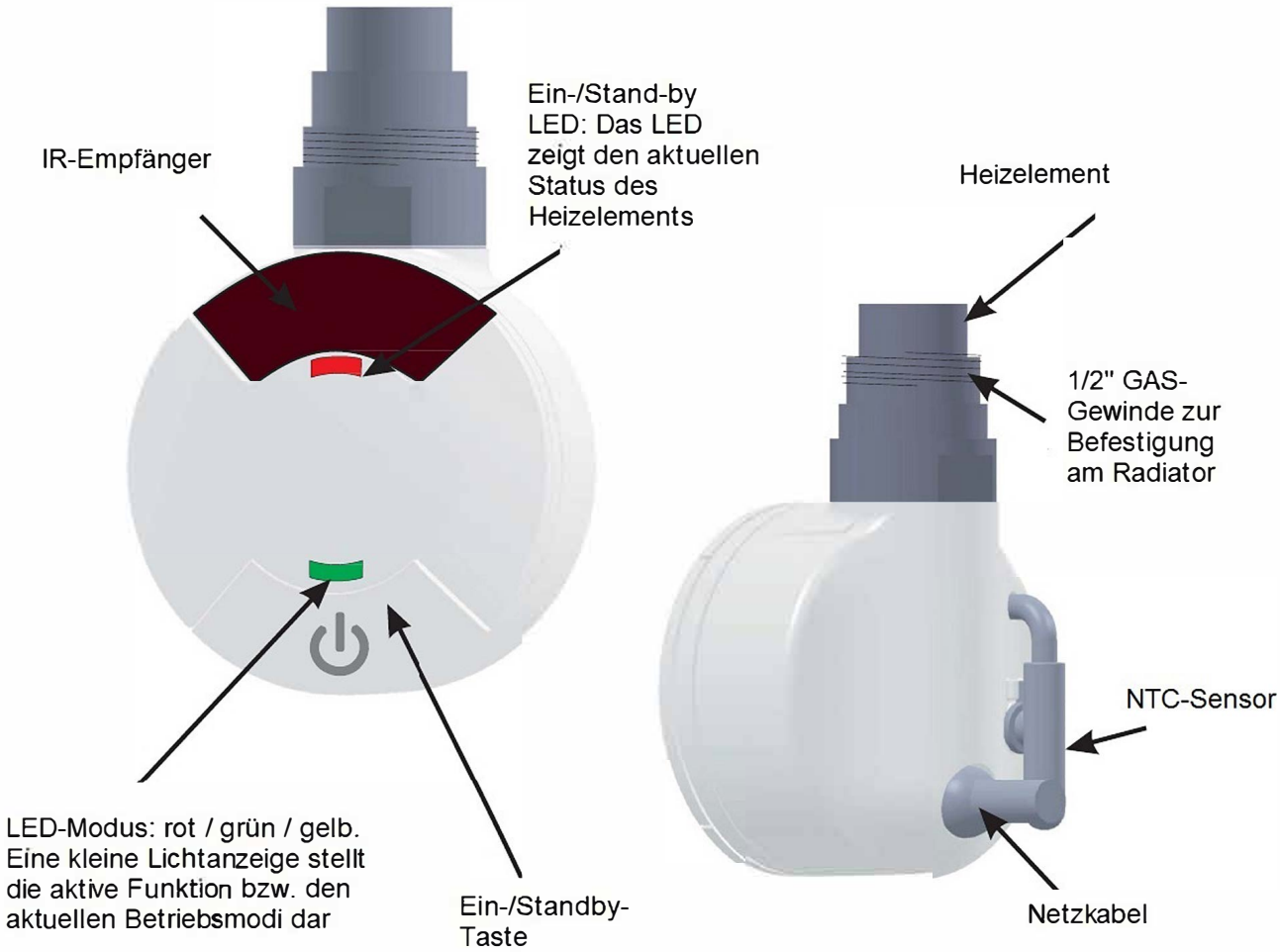

Typ 4 - digitale Steuerung

Elektronische Beheizung von Radiatoren

Übersichtstabelle der "Ein/Stand-by"-LED

GRÜN	das Heizelement befindet sich im Stand-by Modus
ROT	das Heizelement ist aktiviert
GELB	das Heizelement ist im Chrono-Modus

Übersichtstabelle der "Modus"-LED

-) "Komfort": ROT
-) "Nacht": GRÜN
-) "Antifrost": GRÜN BLINKEND
-) "ECO": GELB
-) "Boost 2h": ROT BLINKEND
-) "Fil-Pilot": die Farbe hängt vom eingestellten Betriebsmodi ab

WICHTIG:

1) Im Falle einer Stromunterbrechung kehrt das Gerät in den vorhergehenden Betriebsmodus IIIII zurück, mit Ausnahme von Boost 2h und Chrono. Nach Aktivierung einer Funktion wird diese für einige Sekunden automatisch gespeichert.
2) Das Gerät ertönt nach erfolgreicher Kommunikation mit der Fernbedienung.
3) Es kann zu einem Fehlschlag bei der Erkennung der "offenes-Fenster-Erkennungs"-Funktion IIIII kommen, wenn der Thermostat in unmittelbarer Näher einer externen Wärmequelle angeordnet ist oder wenn die Temperaturänderung im Raum zu langsam erfolgt.
4) LED-Modus blinkt gelb: zeigt an, dass die Sonde defekt ist; das Gerät ist deaktiviert.

Zubehör: Der Typ 4 - digitale Steuerung kann ebenso im Mischbetrieb verwendet werden. Hierzu benötigen Sie lediglich das passende Zubehör. Anbei sehen Sie die Abbildung eines T-Stückes, welches für den Mischbetrieb verwendet werden kann. Bei weiteren Fragen steht Ihnen der Hersteller gerne zur Verfügung.



Entfall der Garantie, bei Modifikationen oder Reperaturen, die durch nicht-authorisiertes Personal durchgeführt wurden.
Der Hersteller behält sich das Recht vor jederzeit und ohne Vorankündigung, Änderungen am Produkt vorzunehmen, die in diesem Handbuch beschrieben sind.



ENTSORGUNG

Dieses Produkt darf nicht als herkömmlicher Hausmüll behandelt werden. Es muss in der richtigen Abfallsammelstelle entsorgt werden. Sollte es entsorgt werden müssen, soll es an den Händler zurückgegeben werden. Ein solche End-Life-Behandlung des Produktes schont die Umwelt. Dieses Symbol des vorliegenden Produktes stellt die Reduzierung des Verbrauchs natürlicher Ressourcen dar und verpflichtet den Verbraucher zur Entsorgung an geeigneten Sammelstellen, um es nach 2002/96 CE zu entsorgen (RAEE-WEEE).

Galaxy

Unsere vielseitigste intelligente Fernbedienung für Elektroheizungen.

Galaxy ist ein elektronisches intelligentes digitales Gerät, das sich hervorragend zur Steuerung der Temperatur in Handtuchwärmern und elektrischen Heizkörpern eignet.

Die 7-Tasten-Tastatur ermöglicht dem Benutzer den Zugriff auf alle auf seinem vorhandenen Gerät verfügbaren Funktionen,
und das große, hintergrundbeleuchtete Display zeigt durch übersichtlich positionierte Symbole ständig alle Informationen über die Bedienung des Thermogeräts an.

Die auf der Fernbedienung vorhandenen Funktionen (COMFORT, NIGHT, FROSTSCHUTZ und CHRONO) beinhalten bei einer Konfiguration mit einem Steuergerät auch den PILOT-Modus. Der CHRONO-Modus bietet ein individuelles Programm für jeden Tag der Woche, während die 2-stündige Boost-Funktion den Raum schnell erwärmt.

Erweiterte Einstellungen, wie z.B. die Tastensperre, sind verfügbar, um zu verhindern, dass kleine Kinder das Gerät benutzen, während die ÖKO-Funktion und die Fensteröffnungserkennung zur Energieeinsparung nützlich sind. Wenn die Fernbedienung nicht in Gebrauch ist, zeigt das Display ständig alle nützlichen Informationen an und sorgt so für ein elegantes Erscheinungsbild, unabhängig von der Umgebung, in der sie verwendet wird. Und das alles in einem kompakten und ergonomischen Design.



Galaxy macht jeden Raum komfortabler, denn alle Familienmitglieder können Zugang zu jedem Bereich der Hausheizung haben und diese steuern. Zwei Infrarotsender, einer über und einer unter dem Gerät, ermöglichen auch die Wandmontage.

Liste der
- Okodesign-Anforderung für energieverbrauchsrelevante Produkte, 2009/125/EG (<0,5W Leerlaufleistung)
- 2015/863/EU (RoHS III)

CE

Galaxy

Unsere vielseitigste intelligente Fernbedienung für Elektroheizungen.

Zubehör und Konfigurationen

Batterien

Um die Batterien einzusetzen, öffnen Sie das Batteriefach, indem Sie die Kunststoffabdeckung vorsichtig schieben.

Legen Sie 2 1,5V AAA-Batterien mit den + und - Polen so ausgerichtet ein, wie im Inneren des Fachs angegeben. Schließen Sie die Klappe, indem Sie sie nach unten drücken, bis sie mit einem Klick einrastet.

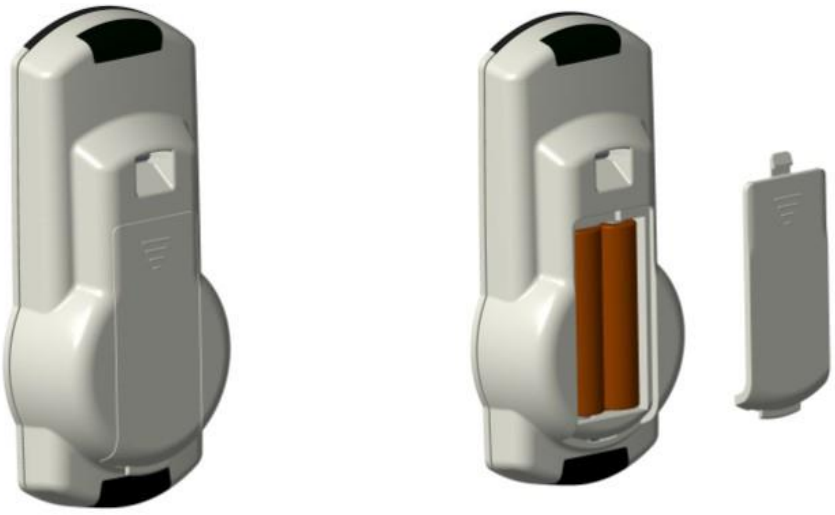

Galaxy

Unsere vielseitigste intelligente Fernbedienung für Elektroheizungen.

Wandhalterung

Die Wandmontage ist mit den beiden doppelseitigen Klebestreifen am Fernbedienungshalter möglich.

Eine weitere Option ist die Befestigung des Fernbedienungshalters an der Wand mit dem mitgelieferten Dübel, falls bei porösen Wänden erforderlich.
Die Abmessungen des Dübels sind wie folgt. Durchmesser 5 mm. Länge 25 mm.

Die Fernbedienung von oben nach unten in die Wandhalterung einzusetzen, wobei Sie den Stützzahn mit dem entsprechenden Loch in der Fernbedienung verbinden.



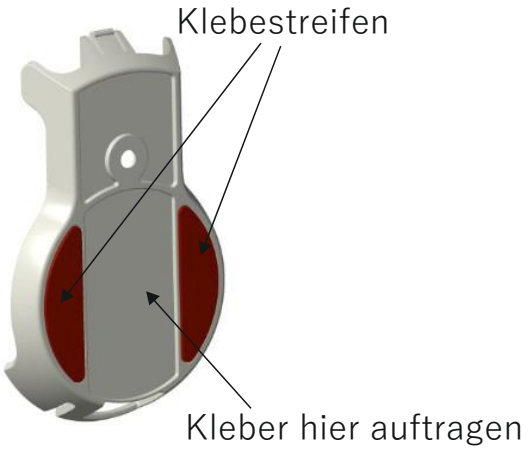







Galaxy

Unsere vielseitigste intelligente Fernbedienung für Elektroheizungen.

Tastatur

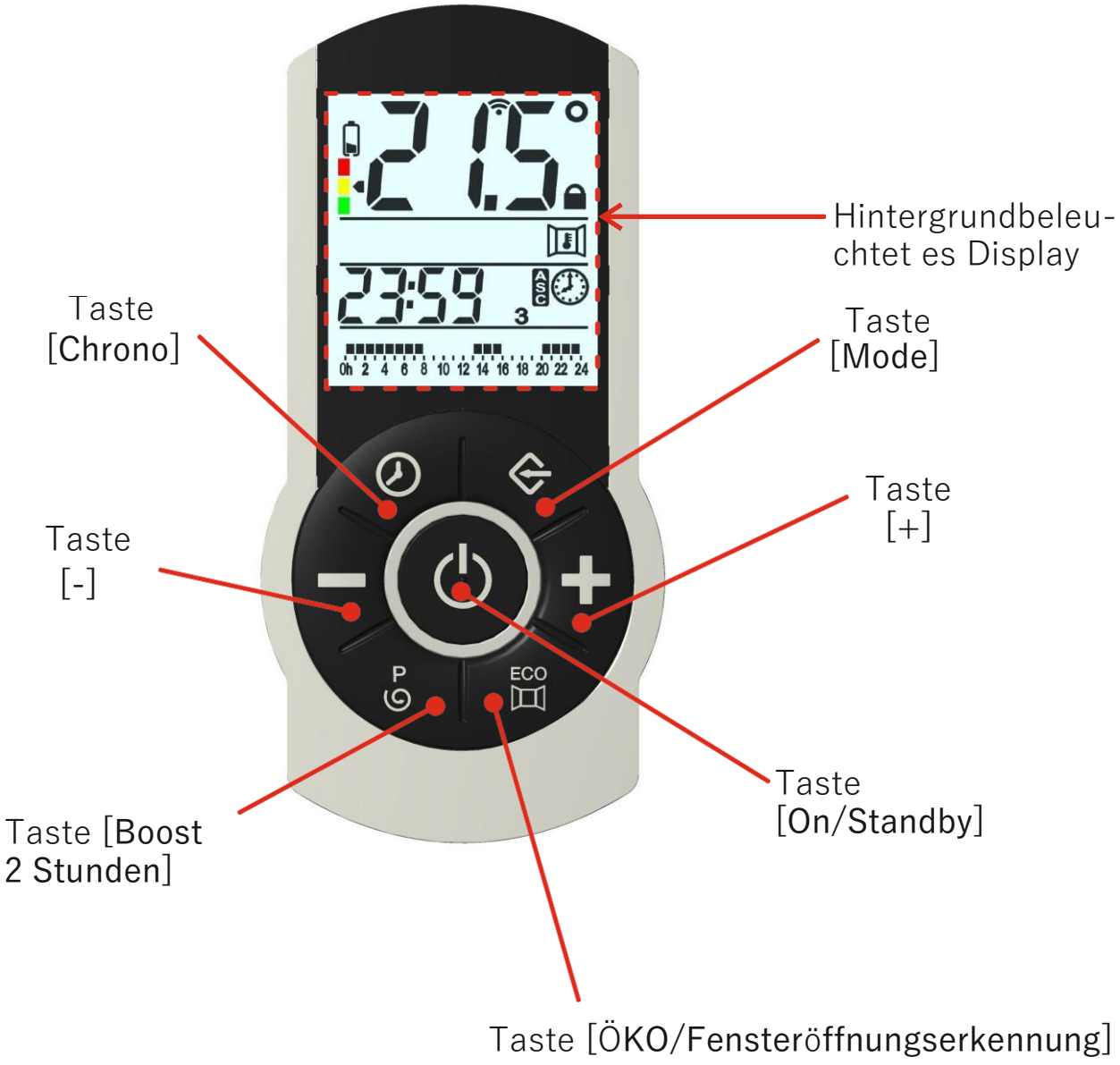

Galaxy

Unsere vielseitigste intelligente Fernbedienung für Elektroheizungen.

Display

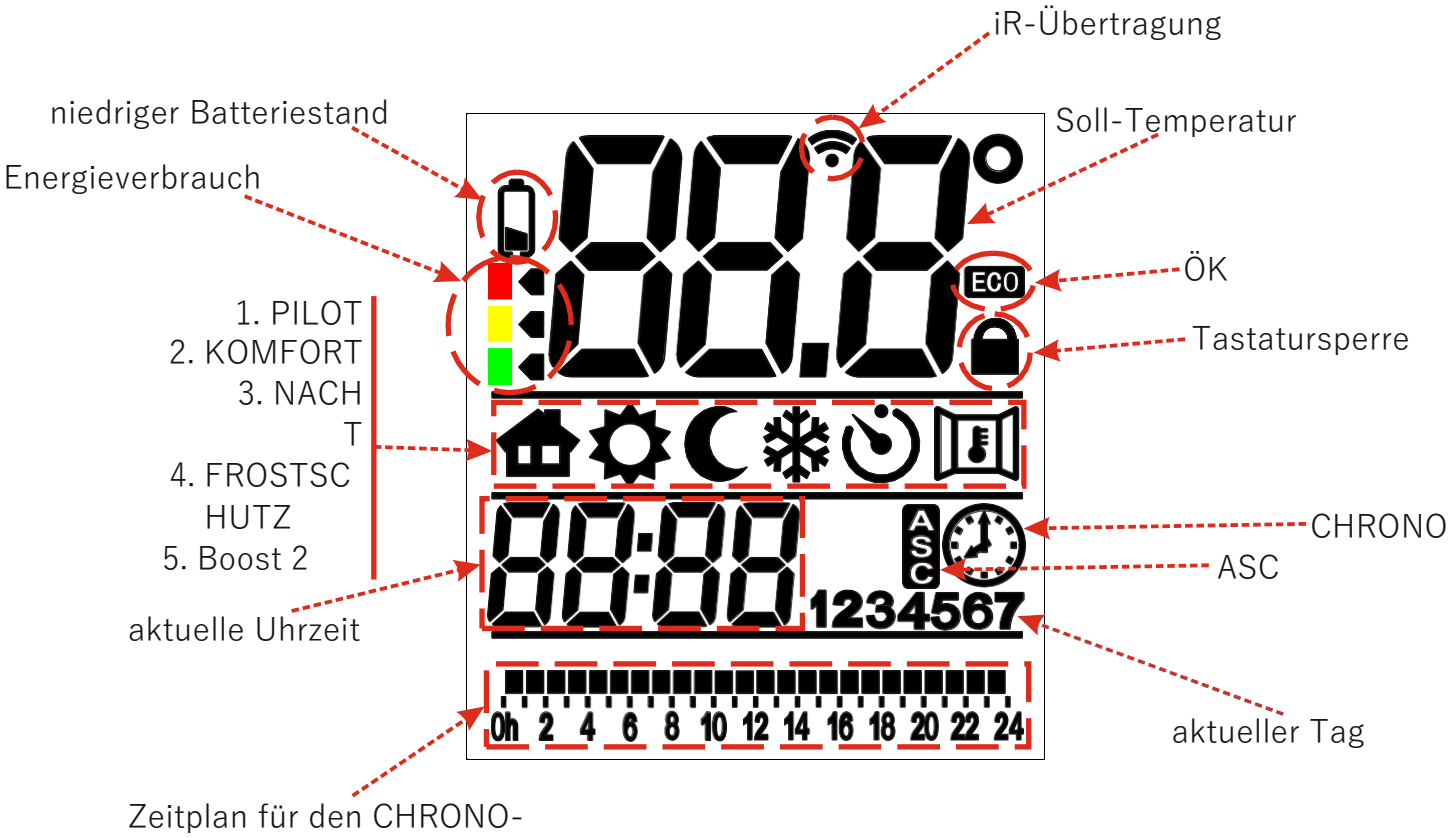

Achtung

Nicht alle Funktionen und Modi in diesem Handbuch sind möglicherweise im Gerät vorhanden.

Die Fernbedienung kann nur das Mirroring der Funktionen durchführen, die bereits in dem in Ihrem Besitz befindlichen Thermostat verfügbar sind. Wenn Sie versuchen, einen Modus oder eine Funktion einzustellen, die nicht in Ihrem Thermostat vorhanden ist, ignoriert das Gerät dies einfach und das ist völlig normal.

Achtung

Jede Änderung der Einstellungen von der Fernbedienung wird etwa eine Sekunde nach der Änderung durch den Benutzer über die Tasten an den Thermostat übertragen. Bitte stellen Sie nichts vor den Infrarotsender, um bei jedem Tastendruck eine korrekte und vollständige Übertragung zu ermöglichen.

Galaxy

Unsere vielseitigste intelligente Fernbedienung für Elektroheizungen.

Bedienungsanleitung der Fernbedienung

Betriebsarten
Drücken Sie nach dem Einschalten des Geräts die Taste [Mode], um den Betriebsmodus des Geräts aus den verfügbaren Modi auszuwählen. Das entsprechende Symbol auf dem Display zeigt die aktive Betriebsart an.

- ON/STANDBY
Drücken Sie die Taste [On/Standby], um das Gerät einzuschalten oder den STANDBY-Modus zu aktivieren. Im Standby-Modus zeigt das Display die aktuelle Uhrzeit und den aktuellen Wochentag an.

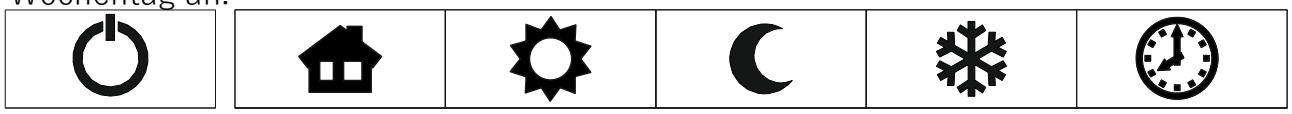

STANDBY PILOT KOMFORT NACH FROSTSC CHRONO

Sobald Sie einen dieser 5 Modi ausgewählt haben, arbeitet der Thermostat entsprechend auf unbestimmte Zeit, d.h. bis Sie einen anderen Modus wählen oder das Gerät ausschalten.

- KOMFORT
In diesem Modus wird die Raumtemperatur durch intelligentes Aktivieren des Heizelements nahe am gewünschten Sollwert gehalten. Verwenden Sie diesen Modus, um den Raum manuell auf die gewünschte Temperatur zu erwärmen.
- Um diesen Modus zu aktivieren, drücken Sie wiederholt die Taste [Mode], bis das Symbol für den KOMFORT-Modus im Display erscheint
- Um die gewünschte Temperatur einzugeben, verwenden Sie die Tasten [+] und [-] und die Temperatur wird entsprechend angepasst

- NACHT
Dieser Modus hält die Temperatur in der Nähe der vom Benutzer eingestellten Temperatur. Verwenden Sie diesen Modus, um den Raum manuell auf die gewünschte Temperatur zu erwärmen.
Da die Temperatur des Nachtmodus immer niedriger ist als die Komfort-Temperatur, wird empfohlen, diesen Modus zu verwenden, um Energie während der Nacht oder wenn der Raum für 2 Stunden oder länger leer ist, zu sparen.
- Um in diesen Modus zu gelangen, drücken Sie wiederholt die Taste [Mode], bis das Symbol Nachtmodus im Display erscheint
- Um die gewünschte Temperatur einzugeben, verwenden Sie die Tasten [+] und [-] und die Temperatur wird entsprechend angepasst

Galaxy

Unsere vielseitigste intelligente Fernbedienung für Elektroheizungen.

Achtung
Die Temperatur des Nachtmodus muss immer gleich oder niedriger sein als die Temperatur des Komfortmodus, und bei der Einstellung der beiden Modi wird der Temperatur des Komfortmodus immer Vorrang gegeben. Das bedeutet, wenn Sie versuchen, eine Komfort-Temperatur einzustellen, die niedriger ist als die bereits eingestellte Nachttemperatur, ändern Sie auch die Nachttemperatur auf den gleichen Wert.
Andererseits erlaubt das Gerät nicht, eine Nachttemperatur einzustellen, die höher als die Komfort-Temperatur ist.

-PILOT
Nur bei Geräten, bei denen dieser Modus vorhanden ist.
Im PILOT-Modus wird das Gerät durch ein Signal gesteuert, das von einem speziellen Steuergerät kommt, das die Betriebsart für alle angeschlossenen Thermostate einstellt. Die einzige Eingabe, die der Benutzer in diesem Modus benötigt, ist die gewünschte Komfort-Temperatur, die durch Drücken der Tasten [+] und [-] eingestellt wird.

In diesem Modus kann eines von 6 verschiedenen Signalen, die der gleichen
Anzahl von Betriebsarten entsprechen, erkannt werden:

1. STANDBY: hält das Heizelement abgeschaltet, aber der Thermostat bleibt eingeschaltet
2. KOMFORT: Die vom Benutzer eingestellte Komfort-Temperatur wird im Raum durch intelligentes Ein- und Ausschalten des Heizelements konstant gehalten
3. ÖKO: hält eine Temperatur aufrecht, die immer 3,5° C niedriger ist als die Komfort-Temperatur
4. FROSTSCHUTZ: hält die Raumtemperatur immer über 7° C, um ein Einfrieren zu vermeiden
5. COMFORT-1: hält die Raumtemperatur 1° C niedriger als die Komfort-Temperatur
6. COMFORT-2: hält die Raumtemperatur 2° C niedriger als die Komfort-Temperatur

Wie wird der PILOT-Modus aktiviert?
- Drücken Sie die Taste [Mode], bis das PILOT-Symbol auf dem Display erscheint
- Stellen Sie mit den Tasten [+] und [-] die gewünschte Komfort-Temperatur ein und die Temperatur wird entsprechend angepasst

Achtung
Wenn kein Pilotsignal erkannt wird, ist der Komfortmodus die Standardbetriebsart.

- FROSTSCHUTZ
In diesem Modus wird die Umgebungstemperatur immer über 7° C gehalten, um ein Einfrieren zu vermeiden.
Um diesen Modus zu aktivieren, drücken Sie die Taste [Mode], bis das Frostschutzsymbol auf dem Display erscheint.

Galaxy

Unsere vielseitigste intelligente Fernbedienung für Elektroheizungen.

- CHRONO
Die Umschaltung zwischen Komfort- und Nachtmodus erfolgt automatisch an jedem Tag der Woche nach dem vorgegebenen Zeitplan. Dieser Modus kann durch einfaches Drücken der Taste [Mode] aktiviert werden, bis das Chrono-Symbol auf dem Display erscheint.
Im Chrono-Modus zeigt die Anzeige auch die Komfort- oder Nachttemperatur an, je nachdem, welcher Modus gerade aktiv ist. Sie können die Komfort- oder Nachttemperatur mit den Tasten [+] und [-] ändern.
Um den Chrono-Modus zum ersten Mal zu verwenden, ist es notwendig, zuerst jeden Punkt des Einstellungsmenüs einzustellen.

Programmierung des CHRONO-Modus und Einstellung des aktuellen Datums und der Uhrzeit
Um Änderungen an der Chrono-Sequenz vorzunehmen oder die aktuelle Uhrzeit und das aktuelle Datum einzustellen, drücken Sie die Taste [Chrono] und befolgen Sie die folgenden Anweisungen.

- Wählen Sie den aktuellen Wochentag von 1 bis 7 mit den Tasten [+] und [-]. Drücken Sie die Taste [Mode] zur Bestätigung.
- Stellen Sie die aktuelle Tageszeit mit den Tasten [+] und [-] ein. Drücken Sie die Taste [Mode] zur Bestätigung
- Stellen Sie nun die Minuten mit den Tasten [+] und [-] ein. Drücken Sie die Taste [Mode] zur Bestätigung

Die Programmierung der Tagessequenz beginnt nun ab Montag.
- Drücken Sie die Taste [+], um den Komfortmodus für diese Tageszeit festzulegen, oder die Taste [-], um den Nachtmodus für diese Tageszeit einzustellen. Vervollständigen Sie die Auswahl für jede der 24 Stunden, bis Sie mit dem Plan zufrieden sind. Drücken Sie dann [Mode] , um zu bestätigen
- Nun müssen Sie den Vorgang für jeden Wochentag wiederholen und dann mit der Taste [Mode] erneut bestätigen
- Wiederholen Sie diesen Vorgang bis Sonntag. Drücken Sie dann zum letzten Mal die Taste [Mode]

Wenn Sie das CHRONO-Einstellmenü verlassen, kehren Sie in den zuvor verwendeten Modus zurück.

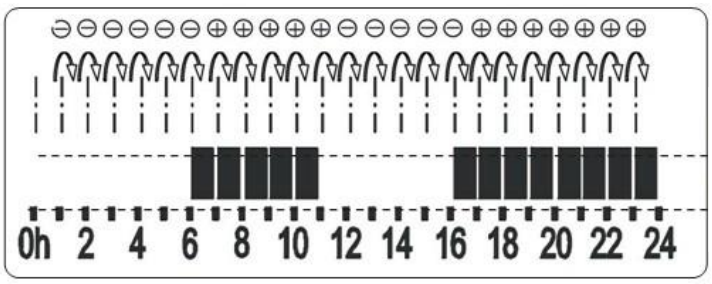

Das Beispiel zeigt den Komfortmodus, der von 6 bis 11 und von 16 bis 24 eingestellt ist; ansonsten Nachtmodus.

Galaxy

Unsere vielseitigste intelligente Fernbedienung für Elektroheizungen.

FUNKTIO

- OKO

Diese Funktion kann in den Modi KOMFORT, NACHT, PILOT und CHRONO aktiviert werden. Der Thermostat arbeitet normal, aber die erreichte Temperatur ist immer 3° C niedriger als die vor der Aktivierung der Funktion angezeigte Temperatur, wobei sie nie niedriger als 7° C sein wird.
Um die Funktion zu aktivieren oder zu deaktivieren, drücken Sie die Taste [ÖKO/Fensteröffnungserkennung]. Auch wenn ÖKO aktiv ist, können Sie die Temperatur jederzeit mit den Tasten [+] und [-] zwischen 7 und 27° C ändern. Dadurch ändert sich auch die normale Temperatur.

Achtung
Wenn ÖKO im Chrono-Modus aktiviert ist, verlässt das Gerät den Chrono-Modus und wechselt in einen parallelen Komfort- oder Nachtmodus. Wenn die Funktion deaktiviert ist, kehrt das Gerät in den Normalbetrieb zurück.

- Fensteröffnungserkennung

Die Funktion zur Erkennung offener Fenster ermöglicht es dem Gerät zu erkennen, ob Fenster im Raum geöffnet sind und schaltet dann das Heizelement für 30 Minuten aus. Diese Einstellung wird aktiviert, wenn ein plötzlicher Temperaturabfall von mindestens 1,5° C festgestellt wird. Die Funktion wird deaktiviert, wenn ein Temperaturanstieg von mindestens 1,5° C festgestellt wird und die Heizung wird normal neu gestartet. Nach 30 Minuten in diesem Modus kehrt das Gerät in den zuvor eingestellten Modus zurück.
- Bei aktivierter Funktion blinkt das Symbol der Erkennung des geöffneten Fensters auf der Anzeige
- Wenn das Gerät das geöffnete Fenster erkennt, bleibt das Symbol eingeschaltet
- Wenn die Funktion ausgeschaltet ist, verschwindet das Symbol

Um die Funktion zur Erkennung offener Fenster zu aktivieren oder zu deaktivieren, drücken Sie die Taste [ÖKO/
Fensteröffnungserkennung] zusammen mit der Taste [-] für mindestens 3 Sekunden.

- ASC

Die ASC-Funktion arbeitet im Chrono-Modus. Die Einschaltzeit wird leicht vorgeschoben, um den Komfort zu erhöhen und gleichzeitig den Gesamtenergieverbrauch zu senken. Diese innovative Funktion ist besonders nützlich, wenn es darauf ankommt, die eingestellte Temperatur rechtzeitig zu erreichen, z.B. beim morgendlichen Bad nach dem Aufwachen.

Um die ASC-Funktion zu aktivieren oder zu deaktivieren , drücken Sie die Taste [ÖKO/Fensteröffnungserkennung]
zusammen mit der Taste [+] für mindestens 3 Sekunden.

Galaxy

Unsere vielseitigste intelligente Fernbedienung für Elektroheizungen.

- Tastatursperre
Sie können die Tasten sperren, um versehentliche Änderungen zu verhindern. Drücken Sie die Taste [Mode] und die Taste [+] zusammen mindestens 3 Sekunden lang, um die Tastatur zu sperren oder zu entsperren. Diese Funktion kann in jeder Betriebsart aktiviert werden, auch wenn sich das Gerät im Standby-Modus befindet.

- Boost 2 Stunden
In diesem Modus wird dem Heizelement für 120 Minuten die maximale Leistung zugeführt, unabhängig von der Umgebungstemperatur. Aus Sicherheitsgründen darf die Umgebungstemperatur 30° C nicht überschreiten, dies wird durch einen Sicherheitskontrollmechanismus verhindert. Nach Ablauf der Zeit kehrt die Steuerung in den vor den Boost 2 Stunden-Modus eingestellten Betriebsmodus zurück.
Um diesen Modus zu aktivieren, drücken Sie jederzeit die Taste [Boost 2 Stunden].

- Verbrauchsanzeige
Diese nützliche Funktion zeigt den aktuellen Stromverbrauch basierend auf der eingestellten Temperatur an. Das Symbol in der linken oberen Ecke des Displays verwendet 3 Farben, rot, gelb und grün, was einem hohen, mittleren und niedrigen Energieverbrauch entspricht.

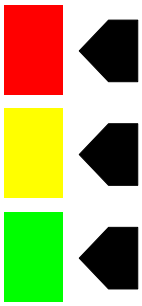

- Anzeige bei schwacher Batterie
Wenn der Batterieladezustand niedrig ist, erscheint das entsprechende Symbol auf der Anzeige. Ersetzen Sie die Batterien so schnell wie möglich.
Weitere Informationen finden Sie im entsprechenden Abschnitt.

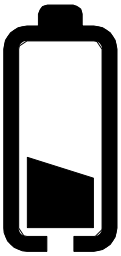

Galaxy

Unsere vielseitigste intelligente Fernbedienung für Elektroheizungen.

Betriebsmodi	KOMFORT, NACHT, FROSTSCHUTZ, PILOT, CHRONO
Funktionen	Fensteröffnungserkennung, Tastatursperre, ASC, ÖKO, Boost 2 Stunden
Batterien	2x1,5V Typ AAA
Displaytyp	LCD
Zubehör	- Wandmontage-Set - Schreibtischdock - 2x1.5V Batterien Typ AAA
Verfügbare Farben	weiß, verchromt, gold
Einstellbarer Temperaturbereich	7° C - 30° C
Gewährleistung	2 Jahre
CE-Konformität	
Betriebstemperatur	von -10° C bis +40° C
Abmessungen	D23 mm x B53 mm x H108.5 mm



Galaxy

Unsere vielseitigste intelligente Fernbedienung für Elektroheizungen.

WEEE-Richtlinie 2012/19/EG über Elektro- und Elektronikgeräte.

Dieses Gerät ist KEIN normaler Hausmüll. Wenn es nicht mehr verwendet wird, muss es zusammen mit seiner Verpackung an einer Recycling-Sammelstelle Recycling entsorgt werden. Im Falle eines Austausches kann es an den Händler geschickt werden.

Die korrekte Verwendung des Produkts am Ende seines Lebenszyklus schont die
Umwelt und begrenzt den Verbrauch natürlicher Ressourcen.
Dieses Symbol, das auf dem Produkt angebracht ist, verdeutlicht die Verpflichtung, es einer speziellen Sammelstelle zu übergeben, die das Produkt gemäß den geltenden Rechtsvorschriften entsorgen muss.

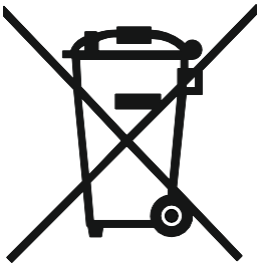

Der Hersteller behält sich das Recht vor, jederzeit und ohne Vorankündigung alle notwendigen Änderungen zur Verbesserung seiner Produkte vorzunehmen.

Kontaktangaben	ETS Dienstleistungs- und Handels GmbH, Gewerbestraße 9a, A-6973, Österreich

Modellkennung(en): 1060703000000, 1060703000003

Angabe	Symbol	Wert	Einheit
Wärmeleistung			
Nennwärmeleistung	P_{nom}	0,300	kW
Mindestwärmeleistung (Richtwert)	P_{min}	N.A.	kW
Maximale kontinuierliche Wärmeleistung	$P_{max,c}$	0,300	kW
Leistungsaufnahme			
Im Aus-Zustand	P_0	N.A.	W
Im Bereitschaftszustand	P_{sm}	0,33	W
Im Leerlaufzustand	P_{idle}	0,33	W
Im vernetzten Bereitschaftsbetrieb	P_{nsm}	N.A.	W
Bereitschaftszustand mit Informations- oder Statusanzeige			[ja/nein]
Raumheizungs-Jahresnutzngsgrad im aktiven Betrieb	$\eta_{s,on}$	94,0	%

Angabe	Einheit
Art der Wärmeleistung/Raumtemperaturkontrolle (bitte eine Möglichkeit auswählen)	
einstufige Wärmeleistung, keine Raumtemperaturkontrolle	nein
zwei oder mehr manuell einstellbare Stufen, keine Raumtemperaturkontrolle	nein
Raumtemperaturkontrolle mit mechanischem Thermostat	nein
mit elektronischer Raumtemperaturkontrolle	nein
elektronische Raumtemperaturkontrolle und Tageszeitregelung	nein
elektronische Raumtemperaturkontrolle und Wochentagsregelung	ja
Sonstige Regelungsoptionen (Mehrfachnennungen möglich)	
Raumtemperaturkontrolle mit Präsenzerkennung	nein
Raumtemperaturkontrolle mit Erkennung offener Fenster	ja
Fernbedienungsoption	nein
Adaptiver Regelung des Heizbeginns	ja
Betriebszeitbegrenzung	nein
Schwarzkugelsensor	nein
Selbstlernfunktion	nein
Regelungsgenauigkeit	nein

Kontaktangaben	ETS Dienstleistungs- und Handels GmbH, Gewerbestraße 9a, A-6973, Österreich

Modellkennung(en): 1060706000000, 1060706000003

Angabe	Symbol	Wert	Einheit
Wärmeleistung			
Nennwärmeleistung	P_{nom}	0,600	kW
Mindestwärmeleistung (Richtwert)	P_{min}	N.A.	kW
Maximale kontinuierliche Wärmeleistung	$P_{max,c}$	0,600	kW
Leistungsaufnahme			
Im Aus-Zustand	P_0	N.A.	W
Im Bereitschaftszustand	P_{sm}	0,33	W
Im Leerlaufzustand	P_{idle}	0,33	W
Im vernetzten Bereitschaftsbetrieb	P_{nsm}	N.A.	W
Bereitschaftszustand mit Informations- oder Statusanzeige			[ja/nein]
Raumheizungs-Jahresnutzngsgrad im aktiven Betrieb	$\eta_{s,on}$	94,0	%

Angabe	Einheit
Art der Wärmeleistung/Raumtemperaturkontrolle (bitte eine Möglichkeit auswählen)	
einstufige Wärmeleistung, keine Raumtemperaturkontrolle	nein
zwei oder mehr manuell einstellbare Stufen, keine Raumtemperaturkontrolle	nein
Raumtemperaturkontrolle mit mechanischem Thermostat	nein
mit elektronischer Raumtemperaturkontrolle	nein
elektronische Raumtemperaturkontrolle und Tageszeitregelung	nein
elektronische Raumtemperaturkontrolle und Wochentagsregelung	ja
Sonstige Regelungsoptionen (Mehrfachnennungen möglich)	
Raumtemperaturkontrolle mit Präsenzerkennung	nein
Raumtemperaturkontrolle mit Erkennung offener Fenster	ja
Fernbedienungsoption	nein
Adaptiver Regelung des Heizbeginns	ja
Betriebszeitbegrenzung	nein
Schwarzkugelsensor	nein
Selbstlernfunktion	nein
Regelungsgenauigkeit	nein

Kontaktangaben	ETS Dienstleistungs- und Handels GmbH, Gewerbestraße 9a, A-6973, Österreich

Modellkennung(en): 1060709000000, 1060709000003

Angabe	Symbol	Wert	Einheit
Wärmeleistung			
Nennwärmeleistung	P_{nom}	0,900	kW
Mindestwärmeleistung (Richtwert)	P_{min}	N.A.	kW
Maximale kontinuierliche Wärmeleistung	$P_{max,c}$	0,900	kW
Leistungsaufnahme			
Im Aus-Zustand	P_0	N.A.	W
Im Bereitschaftszustand	P_{sm}	0,33	W
Im Leerlaufzustand	P_{idle}	0,33	W
Im vernetzten Bereitschaftsbetrieb	P_{nsm}	N.A.	W
Bereitschaftszustand mit Informations- oder Statusanzeige			[ja/nein]
Raumheizungs-Jahresnutzngsgrad im aktiven Betrieb	$\eta_{s,on}$	94,0	%

Angabe	Einheit
Art der Wärmeleistung/Raumtemperaturkontrolle (bitte eine Möglichkeit auswählen)	
einstufige Wärmeleistung, keine Raumtemperaturkontrolle	nein
zwei oder mehr manuell einstellbare Stufen, keine Raumtemperaturkontrolle	nein
Raumtemperaturkontrolle mit mechanischem Thermostat	nein
mit elektronischer Raumtemperaturkontrolle	nein
elektronische Raumtemperaturkontrolle und Tageszeitregelung	nein
elektronische Raumtemperaturkontrolle und Wochentagsregelung	ja
Sonstige Regelungsoptionen (Mehrfachnennungen möglich)	
Raumtemperaturkontrolle mit Präsenzerkennung	nein
Raumtemperaturkontrolle mit Erkennung offener Fenster	ja
Fernbedienungsoption	nein
Adaptiver Regelung des Heizbeginns	ja
Betriebszeitbegrenzung	nein
Schwarzkugelsensor	nein
Selbstlernfunktion	nein
Regelungsgenauigkeit	nein